СОДЕРЖАНИЕ

1. ТЕХНОЛОГИЯ ПРОИЗВОДСТВА РАБОТ ПО ЗАЧЕКАНКЕ ШПИЛЕК ОТ ОПАЛУБКИ С ПРИМЕНЕНИЕМ МАТЕРИАЛА ЦМИД-ВХ КРУГЛОГО СЕЧЕНИЯ/ЦМИД-3/ЦМИД-3 МФ 3

1.1. Условия выполнения работ: 3

1.2. Производство подготовительных работ 3

1.3. Описание применяемых материалов 4

1.4. Приготовление применяемых материалов: 4

1.5. Производство ремонтных работ 5

1.6. Уход 6

Согласовано

Взам.Инв.№

Подп. № дата

Инв. № подп.

						АЛЬБОМ ТЕХНИЧЕСКИХ РЕШЕНИЙ		
						АЛЬБОМ		
Разработал	Халов А.В.				технология производства работ по зачеканке шпилек от опалубки с применением материала ЦМИД-ВХ круглого сечения/ЦМИД-3/ЦМИД-3 МФ	Стадия	Лист	Листов
Выполнил	Красников П.Н.					АТР	47	50
Выполнил	Белавина С.В.							
Выполнил	Пахомков К.В.				Технологическая карта №47	ЦМИД	ЗАО «НП ЦМИД» Санкт-Петербург 2018.	
Проверил	Костыря С.А.							

1. ТЕХНОЛОГИЯ ПРОИЗВОДСТВА РАБОТ ПО ЗАЧЕКАНКЕ ШПИЛЕК ОТ ОПАЛУБКИ С ПРИМЕНЕНИЕМ МАТЕРИАЛА ЦМИД-ВХ КРУГЛОГО СЕЧЕНИЯ/ЦМИД-3/ЦМИД-3 МФ

1.1. Условия выполнения работ:

Ремонтные работ необходимо выполнять при температуре окружающего воздуха и основания: не менее +5°С и не более +30°С.

1.2. Производство подготовительных работ

На участке производства работ (см. поз. 1.) перфоратором обустраивается штраба глубиной до 20 мм с каждой стороны с насадкой в виде коронки (см. поз. 2.).

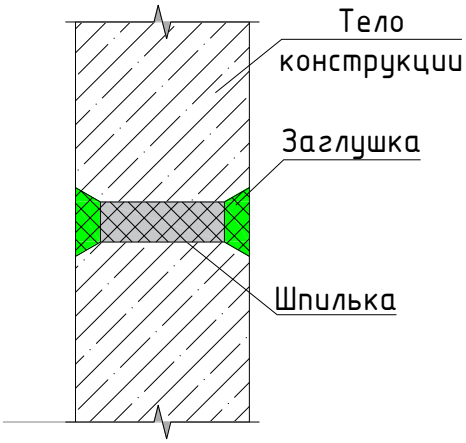

Рис.1. Вид участка до производства ремонтных работ

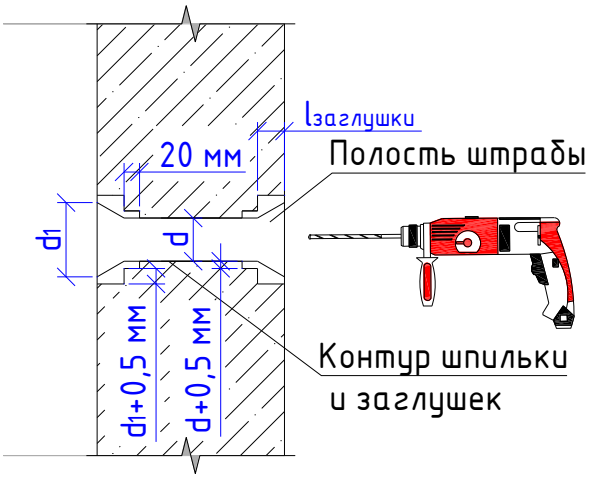

Рис. 2. Обустройство штрабы с помощью перфоратора

Перед производством ремонтных работ ремонтируемая поверхность очищается от пыли при помощи сжатого воздуха и увлажняется до полного насыщения бетона водой без видимых выходов и остатков воды на поверхности (см. поз. 3.).

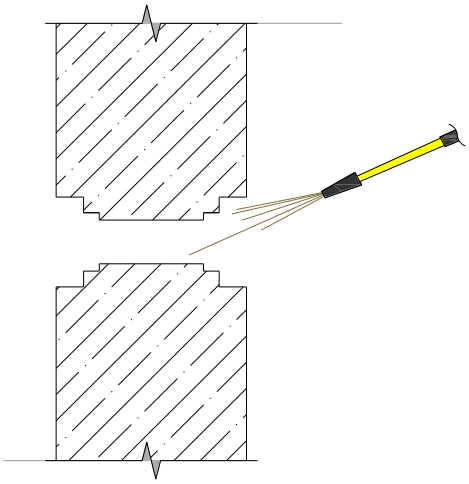

Рис. 3. Продувка полости шпура сжатым воздухом

1.3. Описание применяемых материалов

ЦМИД-ВХ - гидроизоляционная лента на натриево-бентонитовой основе для герметизации швов в монолитном строительстве.

ЦМИД-3 - Высокопрочный ремонтный состав тиксотропного типа. Обладает высокими эксплуатационными свойствами, применяется при внутренних и наружных работах. Толщина нанесения одного слоя: до 20 мм.

ЦМИД-3МФ-композиция для приготовления ремонтных растворов требуемой подвижности с высокой адгезией к старому основанию и высокими эксплуатационными свойствам. Толщина нанесения одного слоя: до 100 мм.

1.4. Приготовление применяемых материалов:

ЦМИД-3 приготавливается путем добавления сухой смеси в отмеренное количество воды (110-130 мл на 1 кг сухой смеси). Смесь перемешивается в течение 2-3 минут и оставляется на 3-5 минут для растворения добавок, и снова перемешивается 2-3- минуты. Перемешивание можно производить вручную, электромиксером (600 об/мин.) или в растворосмесителе принудительного действия. Готовый раствор имеет консистенцию сравнимую со штукатуркой. Время использования приготовленного раствора: 45 минут. Повысить подвижность смеси можно дополнительным перемешиванием. разбавление смеси дополнительным количеством воды ЗАПРЕЩЕНО.

ЦМИД-3МФ приготовляется путем добавления сухой смеси в отмеренное количество чистой воды (120-140 мл на 1 кг сухой смеси). Перемешивание смеси выполняется в один прием. Первое перемешивание производится в течение 3-5 минут до получения однородной массы. Консистенция раствора регулируется количеством воды в указанных пределах. Приготовленный состав имеет пастообразную консистенцию. Перемешивание рекомендуется производить в смесительном бункере шнекового насоса. Подвижность смеси повышается перемешиванием.

1.5. Производство ремонтных работ

В полость шпильки диаметром d устанавливается гидроизоляционный круглый профиль ЦМИД-ВХ диаметра d (см. поз. 4.).

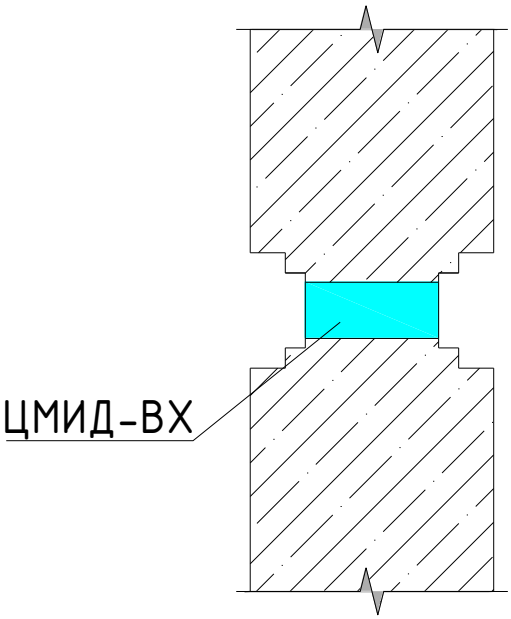

Рис. 4. Укладка ЦМИД-ВХ профиля круглого сечения

Полость штрабы зачеканивается составом ЦМИД-3/ЦМИД-3МФ. Зачеканка производится вручную с использованием мастерка или шпателя за один проход (см. поз. 5.).

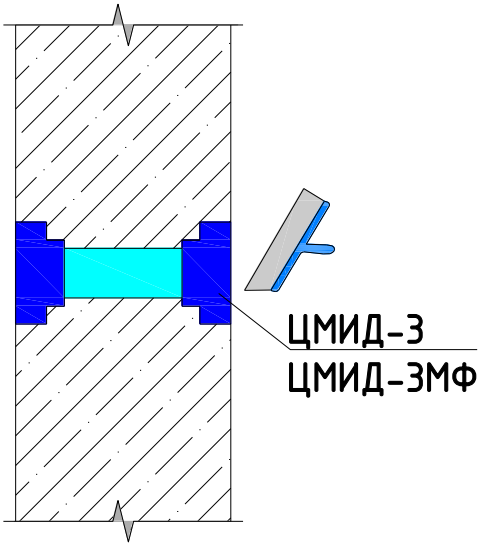

Рис. 5. Укладка ЦМИД-3/ЦМИД-3МФ

ВНИМАНИЕ: после использования материалов все рабочие инструменты и оборудование необходимо очистить чистой водой. Затвердевший состав в оборудовании можно удалить только механическим путем.

1.6. Уход

В течение первых суток твердения поверхность рекомендуется увлажнять или укрывать влажными тканевыми материалами, защищать от прямого попадания солнечных лучей на отремонтированный участок. При температуре воздуха более +25°С уход осуществлять в течение 2-3 суток.